elektrische Einziehfahrwerke
BEDIENUNGSANLEITUNG

Vielen Dank für den Kauf dieses hochwertigen elektrischen Einziehfahrwerkes. Diese in sich geschlossenen Einheiten sind so konzipiert, dass sie einfach zu installieren sind. Sie werden vom Empfänger Ihres Modells mit Strom versorgt und benötigen keinen separaten Akku. Hinweis: Haupt- und Bugfahrwerk sind gertrennt erhältlich.

Die Hauptfahrwerke werden mit montierten Federbeinen sowie einstellbaren Achsen, Stellringen, Inbus Sechskantschlüsseln und einem 3-fach V-Kabel zum gleichzeitigen Anschluß des gesamten Fahrwerkes an einen Empfangerausgang geliefert.
Das Bugfahrwerk ist lenkbar und verfügt über einen Schlitten mit verschiebbaren Lenkarm, um ein Einklemmen der Lenkstange im eingefahrenen Zustand zu verhindern, und wird mit einer einstellbaren Achse, einem Stellring und den erforderlichen Inbus Sechskantschlüsseln geliefert.

Technische Daten 25-46 Fahrwerksgröße für Modelle bis 4,3kg:
(Änderungen oder Verbesserungen ohne vorherige Ankündigung vorbehalten).

- **Ruhestrom: 5mA**
- **Arbeitsstromaufnahme 900mA (maximal)**
- **Impulsweite: Ausgefahren 1.331ms, Eingef. 1.690ms**
- **Operiert mit allen modernen Fernsteuerungen**
- **FM 22ms Impulsbreite, 5V Signal**
- **DSM 20ms Impulsbreite, 3.3V Signal**
- **Stellzeiten: @ 4.8V 2,75sec, @ 6.0V 2,5sec, @ 7.4V 2,25 sec**
- **Spannungsbereich: 4.8-7.4V**
- **Modellgewicht : 2,25kg – 4,3kg**
- **Gewichte: Bugfahrwerk 99,5g**
- **Hauptfahrwerk 79,5g / Stück**

Lieferumfang

3-Bein Set, Best.Nr.03601330, Hauptfahrwerksset und Bugfahrwerk, die auch getrennt lieferbar sind.

03601320 - Electrisches Hauptfahrwerk 25-46er Set mit Federbeinen (2)

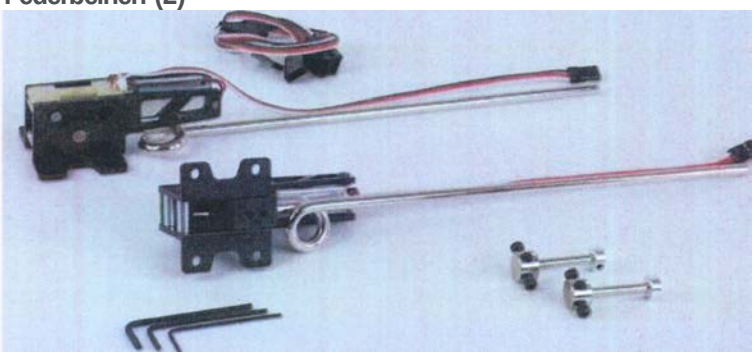

Enthält zwei (2) Einziehfahrwerkmechaniken der 25-46er-Baugröße mit 90 °Einziehwinkel), Federbeine, 2-fach- V-Kabel, einstellbare Achsen, Stellringe und Sechskant Inbusschlüsselsatz.

03601311- Electrisches Bugfahrwerk 25-46 mit Federbein

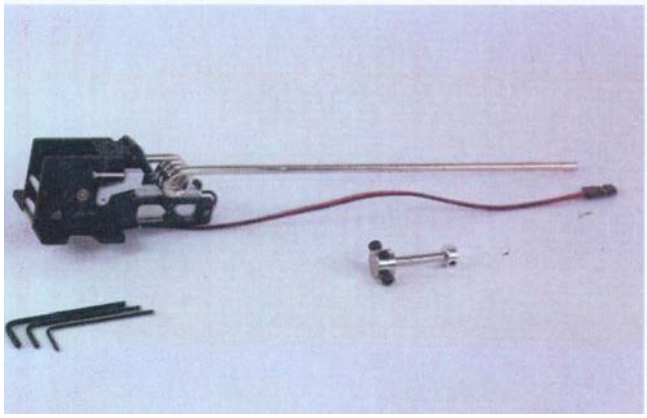

Enthält 1 lenkbare Einziehfahrwerkmechanik der 25-46er-Baugrößen mit 90 °Einziehwinkel, Federbein, einstellbare Achsen, Stellringe und Sechskant Inbusschlüsselsatz.

WICHTIG:

- **Lesen Sie Bedienungsanleitung um sich vor dem Betrieb mit den Merkmalen dieses elektrischen Einziehfahrwerkes vertraut zu machen.**
- **Dies sind anspruchsvolle Hobbyprodukte. Sie müssen mit Vorsicht und den hier vermittelten Anweisungen betrieben werden. Wenn das EzFw nicht auf sichere und verantwortungsvolle Weise betrieben wird, kann dies zu Verletzungen und Schäden am Produkt führen.**
- **Dieses Produkt ist nicht für Kinder ohne direkte Aufsicht von Erwachsenen bestimmt.**
- **Versuchen Sie nicht, das Gerät auseinanderzunehmen, mit inkompatiblen Komponenten zu verwenden oder das Produkt zu modifizieren.**
- **Es ist wichtig, dass Sie alle Anweisungen und Warnungen vor der Montage, Einrichtung oder Verwendung im Handbuch lesen und befolgen**

WARNUNG: Stellen Sie immer sicher, dass die Fahrwerksbeine und die Räder so installiert sind, dass beim Ausfahren und Einfahren der Fahrwerksbeine keine Hindernisse im Weg sind und dass die Räder des Bugfahrwerkes gerade stehen, wenn das Ruder in Neutralstellung ist. Andernfalls kann das Flugzeug oder das Fahrwerk beschädigt werden.

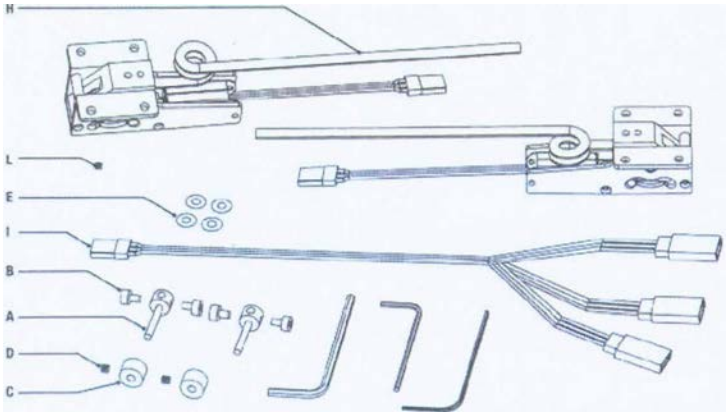

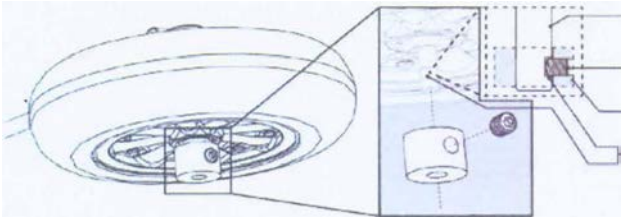

1. **Montieren Sie die Achse (A), Schrauben (B), das Rad und den Stellring (C) und der Stellschraube (D) an jedes Federbein. Ggf. zur Verdrehsicherung der Ache am Fahrwerksbein unter der Feststellschraube der Achse eine gerade Abflachung einfeilen. Verwenden Sie bei Bedarf Nylon-Unterlegscheiben (E) als Abstandhalter, um zu verhindern, dass das Rad am Federbein reibt.**
2. **Ziehen Sie die Stellschraube in jedem Stellring fest, um die Achse zu fixieren.**

3. Lösen Sie die Feststellschraube, entfernen Sie den Stellring und verwenden Sie eine Feile, um an der markierten Stelle beidseitig einen flachen Punkt (F) herzustellen. Bringen Sie dann die Radachse wieder an. Verwenden Sie beim Festziehen der Stellschraube eine chemische Gewindesicherung.

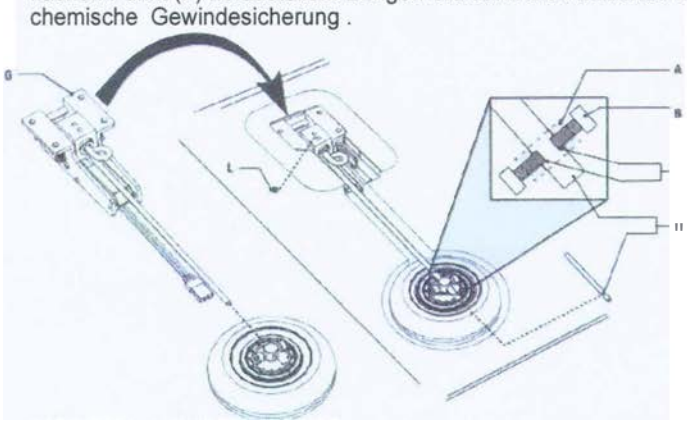

Wenn Sie einen separaten Akku für das Fahrwerk verwenden möchten haben wir ein Speziai-Adapterkabel unter der Bestellnr. 03601750 im Programm!

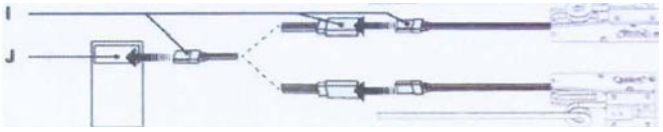

4. Verbinden Sie die Anschlußkabel mit Ihrem Empfänger und ziehen Sie die Fahrwerksbeine ein um die Mechaniken in Ihrem Flugzeug zu positionieren. Markieren Sie die Schraubenpositionen in den Schraubenlöchern.

5. Installieren Sie das Hauptfahrwerk in Ihrem Flugmodell (rechtes Fahrwerksbein im Bild G)) mit 3mm Senkkopfschrauben. Wenn Sie auch einBugfahrwerk installieren, gehen Sie genauso vor.

Wenn Sie dieses Fahrwerk auf Holzleisten montieren, bohren Sie zuerst Löcher vor, die kleiner als Ihre Montageschrauben sind. Vor dem eindrehen der Schrauben härten Sie die Bohrlöcher im Holz mit dünnem CA (Cyanacrylatkleber).

6. Fahren Sie das Fahrwerk ein und positionieren Sie das Rad in der Mitte des Radkastens. Markieren Sie dann die Strebe (H) für die Länge.
7. Positionieren Sie die Achse auf der Strebe so, dass das Flugzeug gerade abrollt. Ziehen Sie dann die beiden Schrauben B fest.
8. Entfernen Sie die Achsen wieder, schneiden Sie die Strebe (H) auf Länge und feilen die Abflachungen (F) in die Strebe an der markierten Stelle
9. Die Achsen auf der Strebe montieren und die Schrauben unter Zugabe von Gewindesicherung festziehen.

FUNK-VERBINDUNGEN UND BETRIEB
Seien Sie vorsichtig, wenn Sie alle Verlängerungskabel anschließen, und achten Sie auf die die korrekte Polarität.
Der SCHWARZE Draht ist negativ(-), der ROTE Draht ist positiv(+) und der WEISSE Draht ist Signal().

1. Stecken Sie die Kabel jeder Mechanik in das mitgelieferte 3-in-1-Verlängerungskabel und dies dann in den Kanalihres Empfängers der für das Einziehfahrwerk vorgesehen ist.
2. Schalten Sie zuerst Ihren Sender und dann Ihren Empfänger ein
3. Bet tigen Sie den Kanal an Ihrem Sender, an dem Sie das Einziehfahrwerk angeschlossen haben.
4. Der Kanal muss möglicherweise für einen korrekten Betrieb in Ihrem Sender umgepolt werden.

Dieses Produkt entspricht der EU-Richtlinie für Elektro- und Elektronikaltgeräte. Entsorgen Sie dieses Produkt nicht im Hausmüll. Entsorgen Sie das Produkt am Ende seiner Lebensdauer an einer dafür vorgesehenen Sammelstelle für das Recycling von Elektro- und Elektronikaltgeräten. Bitte wenden Sie sich an Ihren Lieferanten, um Ratschläge zur Entsorgung zu erhalten.

MADE IN CHINA

Vertrieb in Deutschland durch MODELLSTUDIO
Wolfgang Liening, Bergstr. 26a, 52525 Heinsberg,
T:02452-88810, www.modellstudio.de